eGo Mega Twist+
Руководство пользователя

Введение

Благодарим вас за выбор продукции компании Joyetech! Пожалуйста, внимательно прочитайте данное руководство перед началом использования продукта. Если вам потребуется дополнительная информация, появятся вопросы по устройству или его эксплуатации, пожалуйста, проконсультируйтесь с продавцом или посетите наш официальный сайт www.joyetech.com.

Описание

Классический дизайн, удобный переключатель режимов, достойная максимальная мощность, отличный комплектный клиромайзер и великолепная раскрываемость вкусв на испарителях нового поколения — набор eGo Mega Twist+ Kit от Joyetech ориентирован на самую широкую аудиторию, но особенно порадует ценителей традиционных дизайнерских решений.

Конструкция

1. Аккумулятор
2. Основная кнопка
3. Световой индикатор
4. Кольцо регулировки затяжки
5. Верхняя крышка
6. Испаритель
7. Корпус атомайзера
8. Мундштук
9. Кольцо регулировки мощности

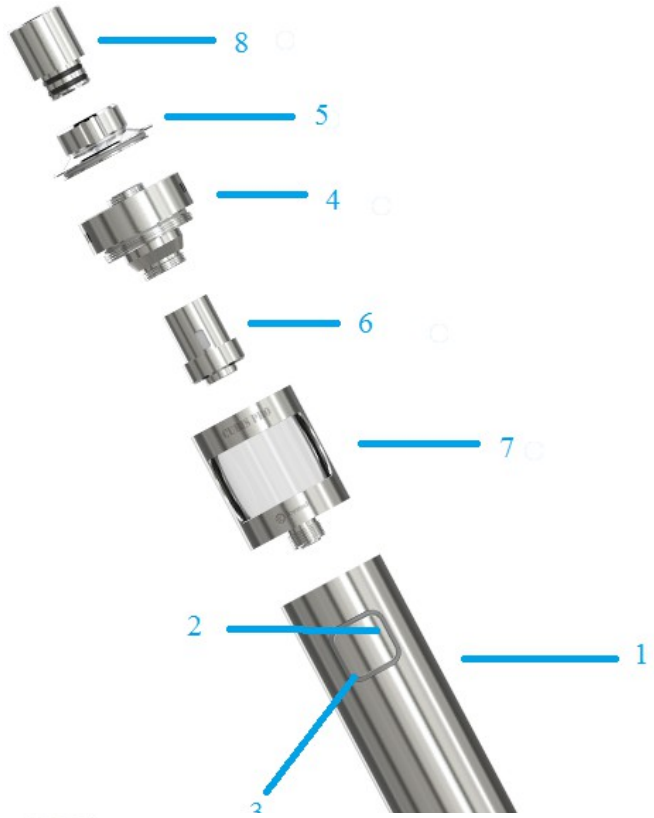

(рис.1)

Характеристики

Диаметр: 22.0мм

Длина: 150.0мм

Емкость аккумулятора: 2300мАч

Емкость бака: 4мл

Режимы работы: VW/BYPASS

Поддерживаемое сопротивление: 0.2 - 3.5Ом

Цвета: Черный, Стальной, Бордо, Оранжевый, Синий, Белый

Комплектация

1. Аккумулятор eGo Mega Twist - 1 шт.
2. Клиромайзер Cubis Pro - 1 шт.
3. Испаритель QCS (0.25 Ом) - 1 шт.
4. Испаритель NotchCoil (0.25 Ом) - 1 шт.
5. Испаритель BF SS316 (0.5 Ом) - 1 шт.
6. Испаритель LVC Clapton (1.5 Ом) - 1 шт.
7. Кабель Micro-USB - 1 шт.
8. Руководство пользователя – 1шт.

(рис.2)

Использование

Заправка

Устройство имеет удобную верхнюю заправку. Чтобы заправить атомайзер, открутите верхнюю крышку(5) (рис.1) и залейте жидкость в атомайзер.

Жидкость заправляется в боковые отверстия, не заправляйте жидкость в центральное отверстие (воздуховод).

Не заправляйте атомайзер выше отметки MAX

Внимание! Перед использованием нового испарителя, смочите его жидкостью для электронных сигарет, в противном случае испаритель придет в негодность.

Включение/Выключение

Чтобы включить устройство, быстро нажмите на основную кнопку(2) (рис.1) 5 раз, при этом световой индикатор(3) (рис.1) моргнёт пять раз, тем самым подтверждая готовность к работе. Чтобы выключить устройство, повторите быстрое пятикратное нажатие на основную кнопку(2) (рис.1), световой индикатор(3) (рис.1), моргнув 5 раз, подтвердит отключение питания.

Парение

Чтобы воспользоваться устройством, зажмите основную кнопку(2) (рис.1) и вдыхайте пар. Во время затяжки, световой индикатор(3) (рис.1) будет гореть пока вы держите её зажатой, а после того, как отпустите - начнёт постепенно затухать. Не нажимайте кнопку, до того, как начинаете делать затяжку, а также, не держите кнопку зажатой после того как сделали затяжку. Таким образом вы сможете значительно продлить срок службы испарителя.

Регулировка затяжки

В зависимости от предпочтений пользователя, можно сделать затяжку более свободной, или наоборот более тугой. Чтобы настроить комфортную затяжку, вращайте кольцо регулировки затяжки(4) (рис.1).

Регулировка мощности

Устройство имеет регулировку выходной мощности, а также режим Bypass. Регулировка мощности осуществляется поворотом кольца регулировки мощности(9) (рис.1). Диапазон регулировки мощности 5-30W. Режим Bypass включается поворотом кольца регулировки мощности(9) (рис.1) по часовой стрелке в крайнее положение, при этом световой индикатор(3) (рис.1) моргнет оранжевым цветом.

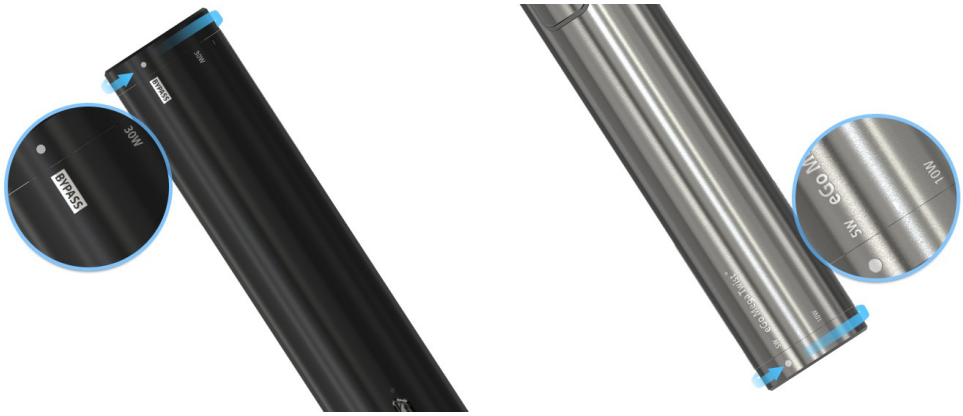

Замена испарителя

В данной модели используются сменные испарители, которые со временем выходят из строя, и их необходимо своевременно заменять на новые. В среднем, испарители для электронных сигарет рассчитаны на 20-30мл жидкости. Когда испаритель выходит из строя, появляется неприятный вкус гари, - это единственный надежный способ понять, что испаритель пора заменить.

Чтобы заменить испаритель(6) (рис.1), открутите кольцо регулировки затяжки(4) (рис.1). Испаритель(6) (рис.1) вкручен в кольцо регулировки затяжки(4) (рис.1), выкрутите его и замените на новый.

Зарядка

Устройство заряжается при помощи кабеля Micro USB(7) (рис.2). При подключении аккумулятора к зарядному устройству, загорится красный световой индикатор. Как только аккумулятор будет полностью заряжен, световой индикатор погаснет. Благодаря режиму Passthrough, устройством можно пользоваться во время зарядки.

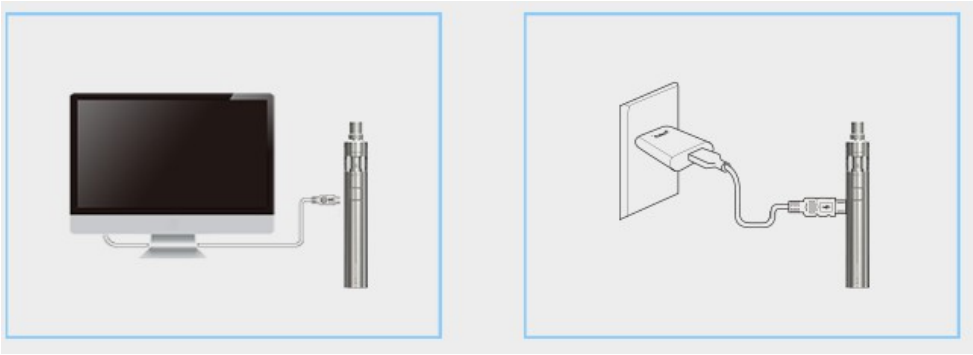

Функциональность

Защита от короткого замыкания

Устройство имеет защиту от короткого замыкания т.е. если по каким-то причинам устройство считает, что подать питание на атомайзер небезопасно, оно автоматически отключает подачу напряжения. Устройство уведомляет пользователя о коротком замыкании с помощью светового индикатора(3) (рис.1):

1. Если короткое замыкание произошло перед использованием: световой инидкатор(3) (рис.1) моргнет 5 раз, устройство отключится.

2. Если короткое замыкание произошло во время использования: световой индикатор(3) (рис.1) моргнет 3 раза, и устройство остановит подачу напряжения на атомайзер.

Защита испарителя

Чтобы не дать пользователю «сжечь» испаритель, устройство отключает подачу напряжения на атомайзер, если кнопка нажата более 10 секунд.

Защита от переразряда

В том случае, если напряжение аккумуляторной батареи опустится ниже 3.3 В, световой индикатор(3) (рис.1) моргнёт 40 раз, а сигарета перейдёт в режим сна. Для выхода из режима сна, подключите зарядное устройство.

Проверка сопротивления

Устройство имеет функцию проверки сопротивления атомайзера. Она работает следующим образом:

1.Если сопротивление атомайзера находится в пределах >5Ом, при нажатии на кнопку, световой индикатор(3) (рис.1) будет медленно мигать.

2.Если сопротивление атомайзера опустится ниже 0.2Ом световой индикатор(3) (рис.1) моргнёт 5 раз.

Индикация заряда аккумулятора

В зависимости от заряда аккумулятора, световой индикатор(3) (рис.1) будет мигать с различной частотой:

Заряд аккумулятора	Световой индикатор
60%-100%	Горит постоянно
30%-59%	Медленно моргает
10%-29%	Моргает быстрее
0-9%	Быстро моргает

Меры предосторожности

1.Хранить в местах, недоступных для детей

2.Устройство не рекомендовано для использования некурящими, детьми, беременными или кормящими женщинами.

3.Устройство может быть отремонтировано только в специализированных сервисных центрах, не пытайтесь сделать это самостоятельно. Это может привести к повреждению устройства или травме.

4.Устройство может хранится и использоваться при температуре от -10° до 60° С.

5.Не рекомендуется использовать устройство с комплектующими других производителей.

Производитель не несет ответственности за ущерб, полученный при

использовании устройства с нарушением правил эксплуатации.

Устройство является технически сложным товаром бытового назначения. Устройство надлежащего качества обмену и возврату не подлежит.

Гарантия

• Срок гарантийного обслуживания (гарантийный срок) составляет 6 месяцев с момента приобретения устройства. Гарантийное обслуживание осуществляется только в официальных сервисных центрах ООО «Вардекс».

• Бесплатный гарантийный ремонт устройства осуществляется в пределах гарантийного срока в случае выявления производственного брака.

• В случае устранения недостатков устройства гарантийный срок на него продлевается на период, в течение которого устройство не использовалось. Указанный период исчисляется со дня обращения потребителя с требованием об устранении недостатков устройства до дня выдачи его по окончании ремонта.

• При замене устройства на аналогичное, гарантийный срок исчисляется заново со дня передачи устройства потребителю.

Гарантия не распространяется на следующие случаи:

• Если недостатки возникли после передачи устройства потребителю вследствие нарушения потребителем руководства пользователя, или непреодолимой силы

• В случае неисправности устройства в результате удара, падения, контакта с водой, при обнаружении механических повреждений, следов воздействия агрессивных сред и высоких температур, а также попадания инородных предметов и жидкостей

• В случае самостоятельного ремонта устройства потребителем и/или ремонта устройства вне официального сервисного центра ООО «Вардекс»

• В случае использования стороннего программного обеспечения

Гарантия не распространяется на расходные материалы и предметы личной гигиены, такие как сменные испарители, атомайзеры, мундштук и т.д.

ООО «Вардекс» оставляет за собой право окончательного решения по всем гарантийным случаям.