Руководство пользователя электронной сигареты Eleaf Basal

Введение :

Благодарим вас за выбор продукции компании Eleaf! Пожалуйста, внимательно прочитайте данное руководство перед началом использования продукта. Если вам потребуется дополнительная информация, появятся вопросы по устройству или его эксплуатации, пожалуйста, проконсультируйтесь с продавцом или посетите наш официальный сайт: www.eleafworld.com.

Описание :

Ломая избитые устои, Eleaf Basal воплотил в себе удивительно компактный профиль и необычайную визуальную привлекательность. Все элементы дизайна выглядят великолепно и не вызывают вопросов по качеству и прочности. Встроенная батарея на 1500Mah позволяет устройству работать с мощностью в 30 Ватт и имеет возможность зарядки током в 2А. Компактный, простой в использовании , Basal станет как отличным самостоятельным устройством для вашего парения, так и прекрасным дополнительным вариантом мода в вашей коллекции.

Комплектация и устройство :

(1) - Кнопка Fire

(2)-(3) - Кнопки навигации

(4) - Дисплей

Комплектация Eleaf Basal :

- Боксмод **Basal**

- Клиромайзер **GS Basal**

- Два испарителя **GS Air** на 0.75Ω (8~25Вт) и 1.5Ω (8~20Вт)

- 510-ый дрип тип

- Комплект орингов

- QC USB кабель для быстрой зарядки

- Инструкция к баку

- Инструкция к моду

Технические характеристики Basal Mod :

- Габариты: 36.6мм*15.0мм*76,6мм
- Вес: 120.26г
- Емкость аккумулятора: 1500мАч
- Максимальный ток заряда: 2А
- Выходная мощность: 1-30Вт
- Режим работы: VW
- Диапазон сопротивлений: 0.6-3.0Ω
- Colors: brushed silver, rose gold, gold

Использование :

Включение и выключение :

Быстро нажмите основную кнопку 5 раз для включения / выключения устройства. Зажмите и удерживайте основную кнопку и делайте затяжку. Выбирайте мощность, которая соответствует используемому атомайзеру и сменному испарителю.

Настройка мощности :

Вы можете свободно менять выходную мощность устройства в пределах от 1 до 30 Вт с помощью кнопок управления «Вверх» и «Вниз». Удерживайте необходимую кнопку управления, чтобы ускорить перемотку.

Stealth режим :

На включенном устройстве зажмите одновременно основную кнопку и кнопку «Вниз» на несколько секунд до появления сообщения «Stealth ON» на экране. В этом режиме при парении экран будет погашен. Чтобы выключить режим Stealth, проделайте эту процедуру еще раз до появления сообщения «Stealth OFF».

Блокировка кнопок управления :

Нажмите и удерживайте обе кнопки управления «Вверх» и «Вниз» до появления надписи «Lock» на экране. Для отключения блокировки повторите операцию. С помощью этой блокировки вы можете предотвратить случайное нажатие кнопок управления.

Переворот экрана :

Нажмите и удерживайте одновременно две кнопки управления «Вверх» и «Вниз» в выключенном состоянии устройства до тех пор, пока изображение на дисплее не перевернется. Таким образом, вы можете в любой момент повернуть экран так, как вам будет удобнее.

Смена режима :

Нажмите и удерживайте основную кнопку и кнопку управления «Вверх» до тех пор, пока экран не замигает. Во время мигания нажимайте кнопки управления «Вверх» и «Вниз», переключаясь между разными режимами работы.

Зарядка аккумулятора :

Зарядка аккумуляторов происходит через Micro-USB порт. Подключить USB-кабель можно либо к сетевому адаптеру, либо к USB-порту компьютера.

Сообщения и предупреждения на дисплее :

« Over 10s » :

Если основная кнопка нажата более 10 секунд подряд, срабатывает защита атомайзера, и на дисплей выводится сообщение “Over 10s”.

« Atomizer Short » :

Данное сообщение появляется, если сопротивление вашего атомайзера ниже 0.6 Ом.

« No Atomizer » :

В том случае, если электроника не обнаружила испарителя или он неисправен, появляется сообщение “No Atomizer”.

« Lock » :

При падении напряжения аккумулятора менее 3.3 В, устройство отключается и выводится сообщение “Lock” на дисплей. Необходимо зарядить аккумулятор.

« Device Too Hot » :

Это сообщение выводится на дисплей в случае, если температура самого устройства чересчур высока. Чтобы продолжить использование, нужно дать устройству остыть.

Клиромайзер GS BASAL :

Описание :

Клиромайзер GS BASAL является, в какой-то степени, продолжателем линейки атомайзеров GS от Eleaf, ставших чем то вроде «классики» в сфере вейп индустрии. Клиромайзер доступен в трех цветовых вариациях, в зависимости от цвета комплектного боксмода. Удачным образом в GS BASAL реализована система регулировки воздуха.Она может идти двумя путями,как через сплошное широкое отверстие, так и через тонкое, точечной.

Устройство :

(1) - Мундштук

(2) - Танк клиромайзера

(3) - Испаритель

(4) - База клиромайзера

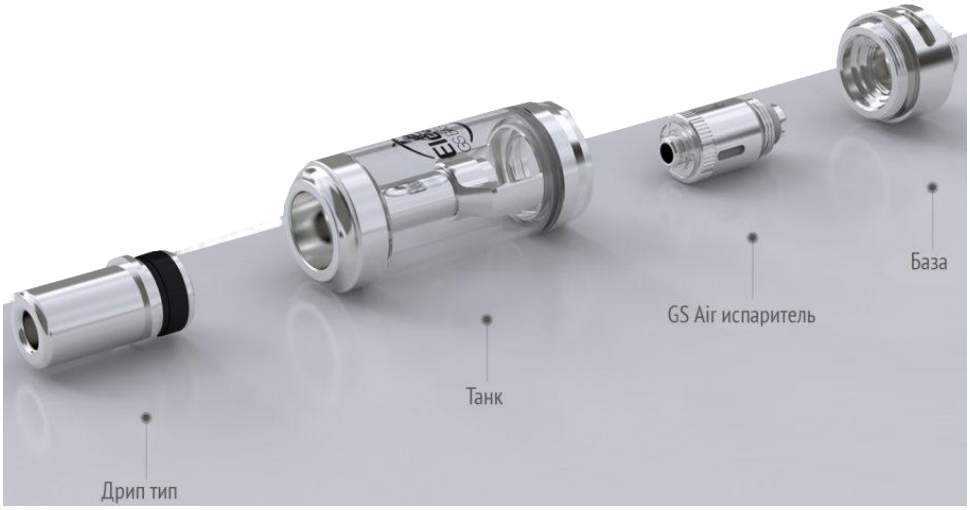

Характеристики :

Габариты: 36.6 * 15.0 * 128.5 мм

Вес: 144.36 г

Вместительность бака: 1.8 мл

Емкость аккумулятора: 1500 мАч

Максимальный ток заряда: 2 А

Выходная мощность: 1-30 Вт

Режим работы: VW

Диапазон сопротивлений: 0.6-3.0 Ω

Цвета: brushed silver, rose gold, gold

Заправка :

Сама колба не разборная и является цельной конструкцией.
Способ заправки – через низ, по стенкам.
Объем бака лишь 1.8мл жидкости, что крайне мало по современным меркам, но при учете сигаретного типа парения,
вполне достаточно.

Испарители :

Важно!
Перед установкой использованием обязательно прокапайте жидкостью по центру испарителя, что бы избежать подгорания сухой ваты.
Перед первым применением сделайте 2-3 «холостых» затяжки, без нажатия кнопки Fire (Это позволит испарителю пропитать жидкостью остатки ваты, которые не смочились при прокапывании жидкости через центральное отверстие)

Замена испарителя :

В данной модели используются сменные испарители, которые со временем выходят из строя, и их необходимо своевременно заменять на новые. В среднем, испарители для электронных сигарет рассчитаны на 20-30мл жидкости. Когда испаритель выходит из строя, появляется неприятный вкус гари, - это единственный надежный способ понять, что испаритель пора заменить.
Чтобы заменить испаритель открутите атомайзер от батарейного блока затем открутите основание атомайзера от корпуса атомайзера
Испаритель вкручен в основание атомайзера выкрутите его и замените на новый.

Регулировка затяжки : В зависимости от предпочтений пользователя, можно сделать затяжку более свободной, или наоборот более тугой. Чтобы настроить комфортную затяжку, вращайте кольцо регулировки затяжки.
Оно располагается на базе клиромайзера.

Меры предосторожности :

1.Хранить в местах, недоступных для детей

2.Устройство не рекомендовано для использования некурящими, детьми, беременными или кормящими женщинами.

3.Устройство может быть отремонтировано только в специализированных сервисных центрах, не пытайтесь сделать это самостоятельно. Это может привести к повреждению устройства или травме.

4.Устройство может хранится и использоваться при температуре от -10° до 60° С.

5.Не рекомендуется использовать устройство с комплектующими других производителей. Производитель не несет ответственности за ущерб, полученный при использовании устройства с нарушением правил эксплуатации.

Устройство является технически сложным товаром бытового назначения. Устройство надлежащего качества обмену и возврату не подлежит.

Условия гарантии : https://www.vardex.ru/batareynyy_mod_eleaf_basal_v_komplekte_s_gs_basal.html